AFF

Difusores por Desplazamiento
Difusión por Desplazamiento

El difusor AFF proporciona un flujo de aire a baja velocidad con un patrón de descarga de 180° y una conexión a ducto rectangular. Es ideal para instalaciones en muro; su poca profundidad y su geometría lo hacen más versátil. Los difusores AFF están construidos en lámina de acero con acabados en pintura electrostática en colores de línea: blanco, blanco tablaroca o negro mate. Como accesorios opcionales cuenta con el cubre ducto (DC) en lámina galvanizada perforada y base (AS) en lámina galvanizada. El panel del difusor de desplazamiento modelo AFF es desmontable para permitir un fácil acceso al ducto.

Características:

- Ahorro energético
- Mejor calidad de aire
- Caídas de presión baja
- Grandes volúmenes de aire con baja velocidad residual en la zona de ocupación debido al diseño de su plato frontal
- Panel desmontable para permitir acceso al ducto
- Instalación en muro
- Conexión a ducto rectangular

Dimensiones:

- Ver tablas en submittal

Materiales y Acabados:

- Fabricado en lámina de acero y acero inoxidable
- Colores de línea: blanco, blanco tablaroca o negro mate

Ninguna parte de este documento podrá ser reproducida o retransmitida de cualquier forma, siendo estas: electrónicas o mecanografiadas; incluyendo fotocopiado, grabado y/o cualquier sistema de alojamiento de información sin previo permiso de INNES AIRE S.A. DE C.V.

Versatilidad:

- Aeropuertos
- Hospitales y Clínicas
- Centros comerciales
- Edificios públicos
- Lobbies
- Cines
- Auditorios
- Restaurantes
- Escuelas
- Cocinas
- Gimnasios
- Áreas industriales
- Oficinas
- Hoteles

Accesorios Opcionales:

- Cubre ducto (DC) en lamina galvanizada perforada
- Base (AS) en lamina galvanizada

Ninguna parte de este documento podrá ser reproducida o retransmitida de cualquier forma, siendo estas: electrónicas o mecanografiadas; incluyendo fotocopiado, grabado y/o cualquier sistema de alojamiento de información sin previo permiso de INNES AIRE S.A. DE C.V.

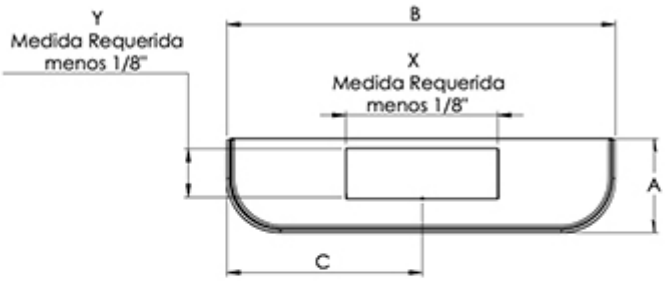

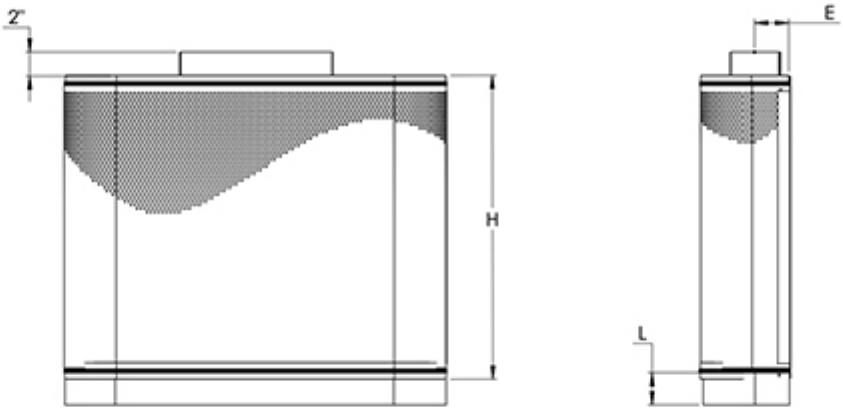

Modelo	X	Y	H	B	A	C	E	L
AFF 12 x 4 -24	12	4	23 13/16	30 3/16	7 3/8	14 3/4	2 13/16	2, 4, 6
AFF 12 x 4 - 48	12	4	47 7/16	30 3/16	7 3/8	14 3/4	2 13/16	2, 4, 6
AFF 24 x 4 - 32	24	4	31 11/16	38 1/16	7 3/8	18 11/16	2 13/16	2, 4, 6
AFF 24 x 4 - 48	24	4	47 7/16	38 1/16	7 3/8	18 11/16	2 13/16	2, 4, 6
AFF 24 x 8 - 48	24	8	47 7/16	42	11 5/16	20 11/16	4 3/4	2, 4, 6
AFF 24 x 8 - 71	24	8	71 1/16	42	11 5/16	20 11/16	4 3/4	2, 4, 6
AFF 32 x 10 - 48	32	10	47 7/16	47 15/16	13 1/4	23 5/8	5 11/16	2, 4, 6
AFF 32 x 10 - 71	32	10	71 1/16	47 15/16	13 1/4	23 5/8	5 11/16	2, 4, 6
AFF 40 x 12 - 71	40	12	71 1/16	59 3/4	15 1/4	29 1/2	6 11/16	2, 4, 6
AFF 40 x 20 - 71	40	20	71 1/16	71 9/16	23 7/8	35 7/16	10 5/8	2, 4, 6

Ninguna parte de este documento podrá ser reproducida o retransmitida de cualquier forma, siendo estas: electrónicas o mecanografiadas; incluyendo fotocopiado, grabado y/o cualquier sistema de alojamiento de información sin previo permiso de INNES AIRE S.A. DE C.V.

Diagrama de Instalación:

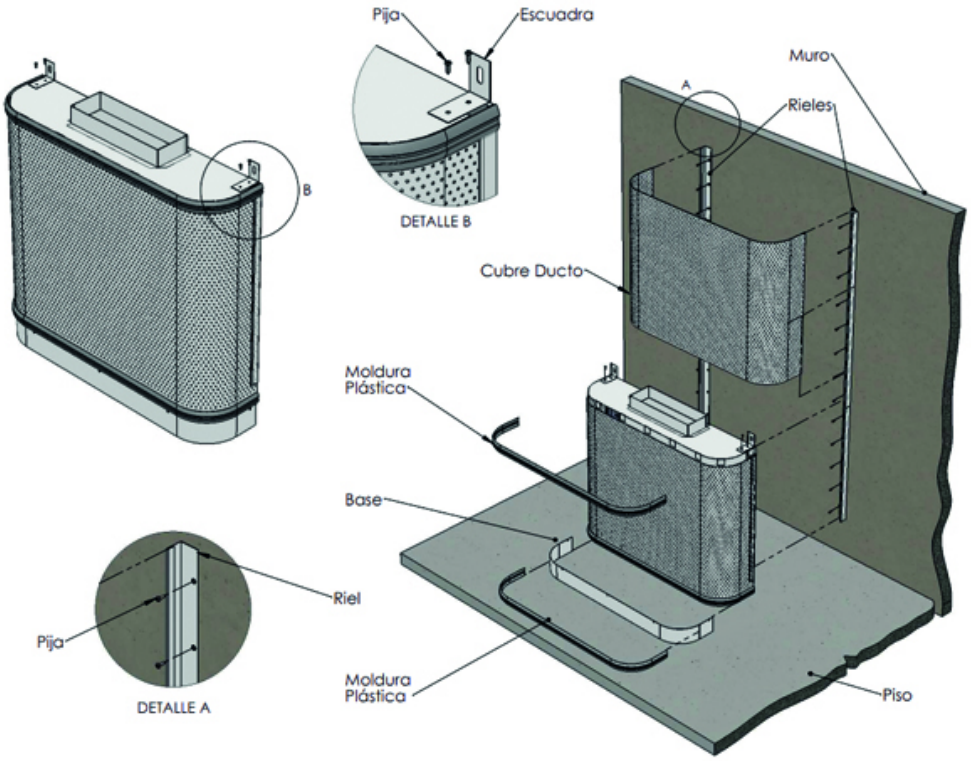

Ninguna parte de este documento podrá ser reproducida o retransmitida de cualquier forma, siendo estas: electrónicas o mecanografiadas; incluyendo fotocopiado, grabado y/o cualquier sistema de alojamiento de información sin previo permiso de INNES AIRE S.A. DE C.V.

Especificación Sugerida:

El Difusor de Desplazamiento para inyección a baja velocidad tipo AFF será de la marca Innes. Estará construido en lámina de acero con acabado en pintura electrostática en colores de línea: blanco, blanco tablaroca o negro mate. Como accesorios opcionales contará el con cubre ducto (DC) en lámina galvanizada perforada y base (AS) en lámina galvanizada. Tendrá incorporada una conexión a ducto rectangular en la cara superior. El panel será desmontable para permitir fácil acceso al ducto y podrá instalarse empotrado en muro.

Ninguna parte de este documento podrá ser reproducida o retransmitida de cualquier forma, siendo estas: electrónicas o mecanografiadas; incluyendo fotocopiado, grabado y/o cualquier sistema de alojamiento de información sin previo permiso de INNES AIRE S.A. DE C.V.